Avtorske pravice Skoblu d.o.o. Vse pravice pridržane. Celotna vsebina tega dokumenta predstavlja zaupne informacije v lasti podjetja Skoblu d.o.o. Vsebina dokumenta mora biti varovana pred dostopi, uporabo in razkrivanjem nepooblaščenim osebam. Razmnoževanje in posredovanje tega dokumenta v kateriko oblikl tretjim osebam je strogo prepovedana razen v kolikor je podano pisno soglasje podjetja Skoblu d.o.o. Pridržane so vse pravice glede zaščite patentov, modelov in načrtov. Zoper katerokoli kršitev bo sprožen postopek.

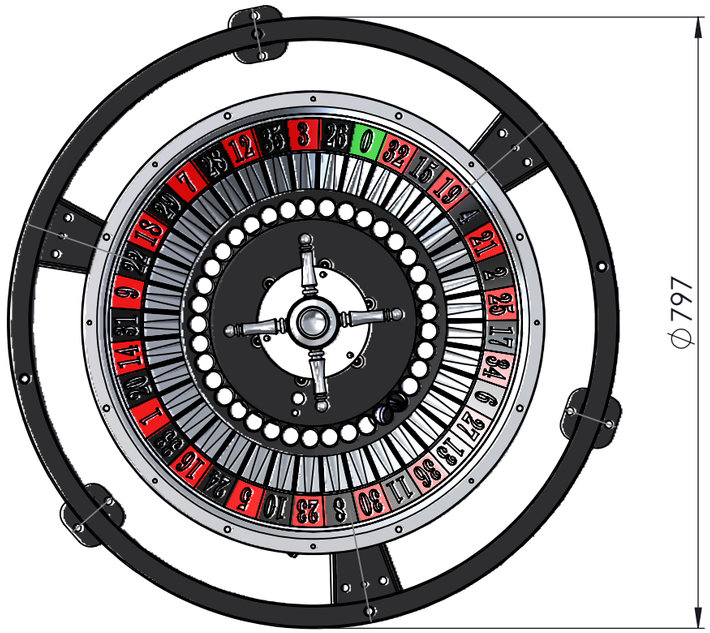

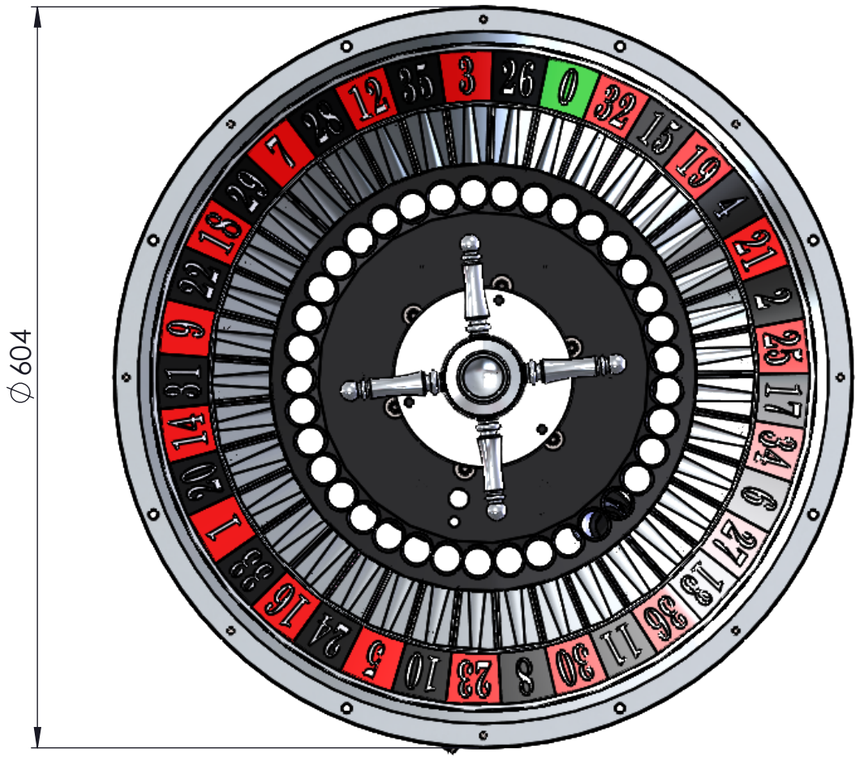

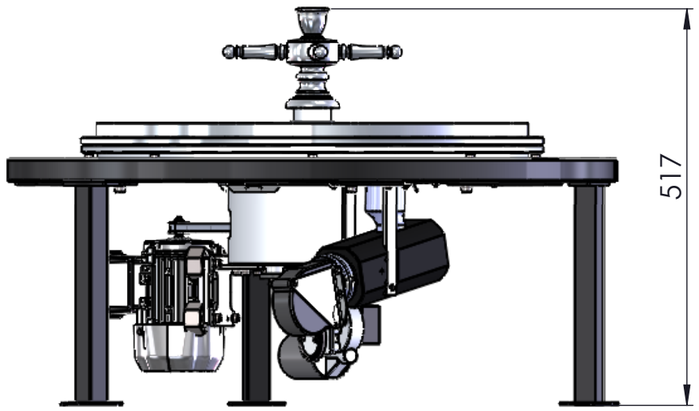

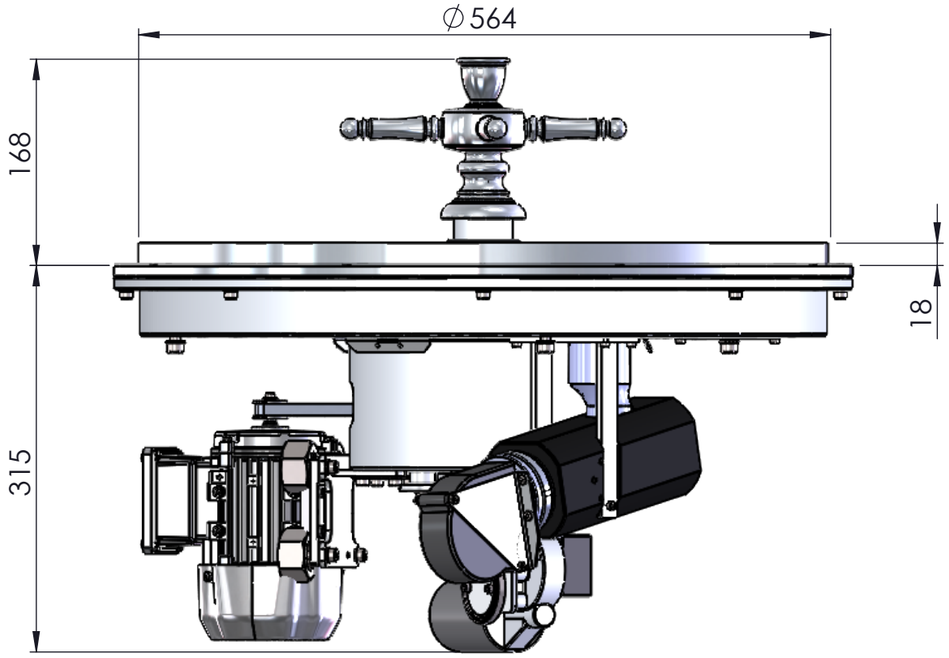

	Datum	Ime
Konst.	20.12.2024	Skok L.
Risal		
Pregl.		
Tolerance prostih mer: ISO 2768-1fK		
List. št. : 1 od : 1		A3

SKOK BLU
SINCE 1990

Masa: 56kg
Merilo: 1:5
Št. kos

Naziv : ROULETTE-WHEEL-37-PROMO
Št. risbe:
Sprememba: 00
Naziv izdelka:
Konfiguracija: Default

Lokacija datoteke: